POZZETTO DI CONFLUENZA ALL'USCITA DEL L'IMPIANTO DI TRATTAMENTO DELLE ACQUE DI PRIMA PIOGGIA

SCALA 1:20

Pianta

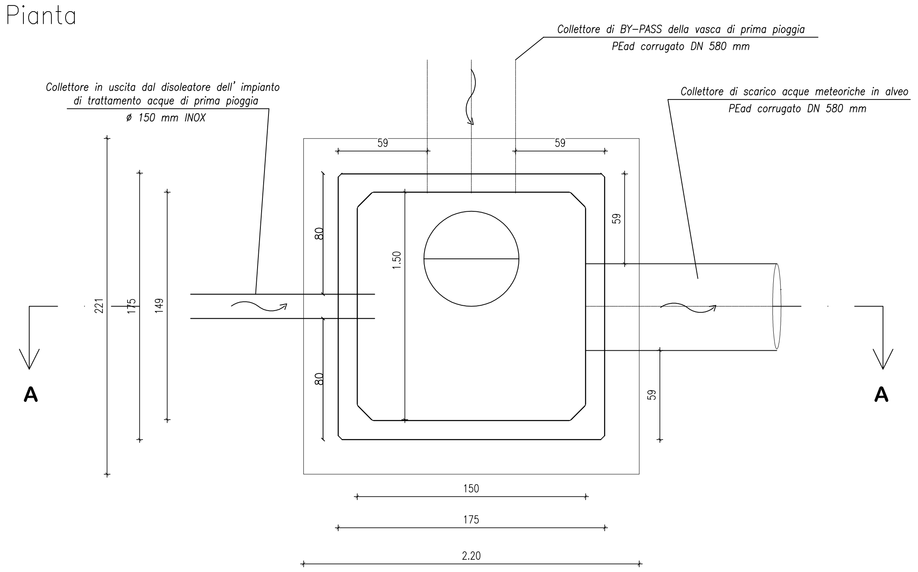

Sezione A–A

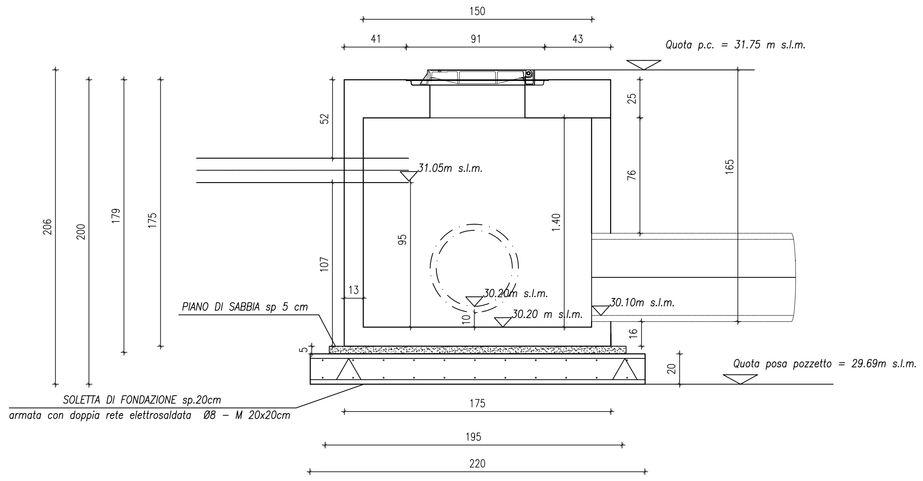

PARTICOLARE SBOCCO COLLETTORE DI SCARICO

SCALA 1:20

Pianta

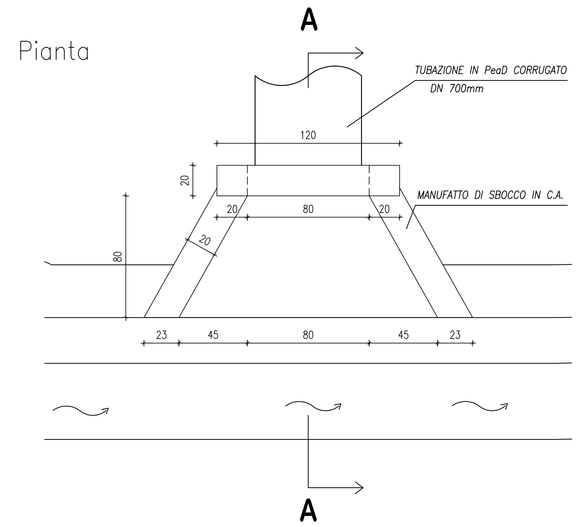

Sezione A – A

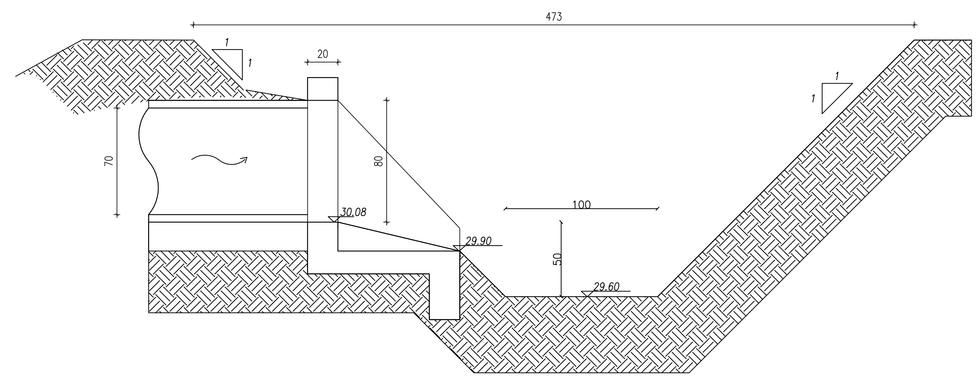

Vista frontale

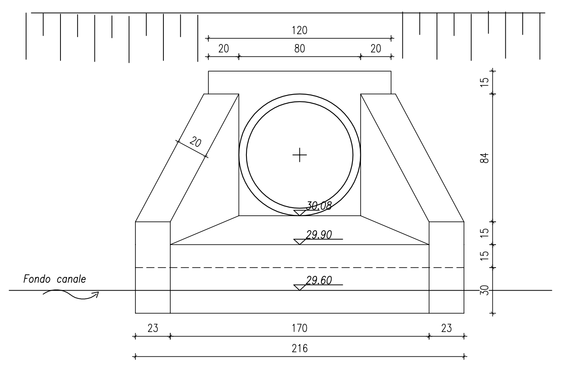

Sezione A–A
Carpenteria

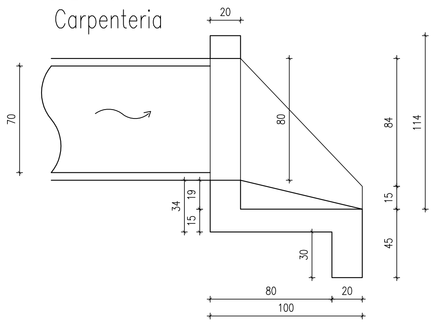

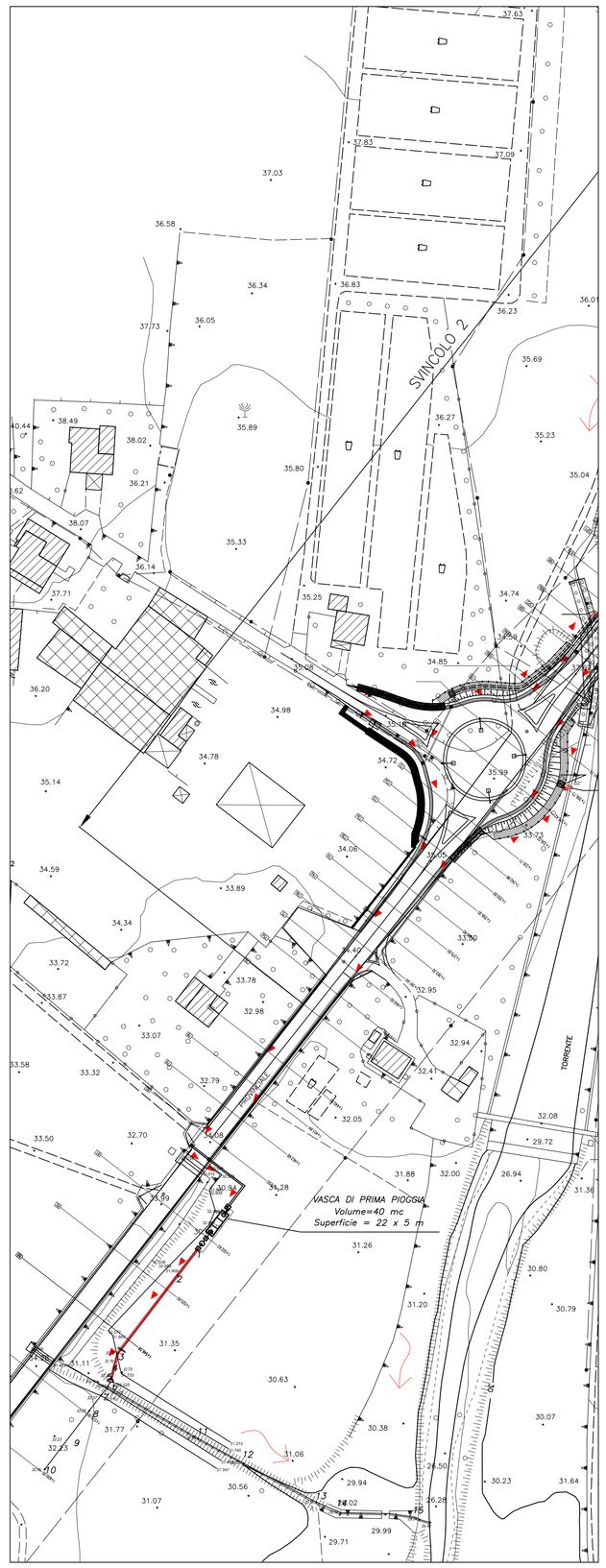

SEZIONE DI POSA DI COLLETTORE DI SCARICO

SCALA 1:20

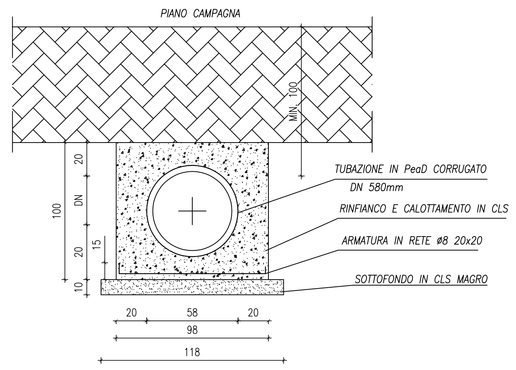

PROFILO LONGITUDINALE COLLETTORE DI SCARICO
SCALA 1:200

PROFILO TERRENO ante opera
PROFILO TERRENO post opera

PROFILO COLLETTORE in PEad DN 580mm
pendenza posa 0.1%

QT.RIF.: 25.00 sul livello mare

NUMERO SEZIONI	1	2	3	4	5	6	7	8	9	10
DISTANZE PARZIALI	10.40	33.49	4.8	4.75	4.75	1.18	6.9	7.73	12.1	
DISTANZE PROGRESSIVE	0.00	10.40	43.89	48.69	53.44	54.62	61.52	69.25	81.35	
QUOTE TERRENO ANTE OPERA	34.85	34.90	31.78	31.76	31.75	31.74	31.73	31.71	31.69	31.67
QUOTE TERRENO POST OPERA	34.85	34.90	31.78	31.76	31.75	31.74	31.73	32.03	32.23	32.96
QUOTE POSA COLLETTORE	30.100	30.090	30.056	30.051	30.046	30.045	30.044	30.043	30.042	30.041

PROFILO LONGITUDINALE CANALE RICETTORE DELLO SCARICO
SCALA 1:200

PROFILO TERRENO ante opera
PROFILO TERRENO post opera

QT.RIF.: 25.00 sul livello mare

NUMERO SEZIONI	11	12	13	14	15	16 SALVA
DISTANZE PARZIALI	35.67	17.63	28.10	9.10	28.20	6.80
DISTANZE PROGRESSIVE	0.00	35.67	53.30	81.40	90.50	118.70
QUOTE TERRENO ANTE OPERA	30.88	30.53	30.00	29.13	28.14	26.28
QUOTE TERRENO POST OPERA	29.60	29.33	29.20	28.99	28.92	26.28
		30.00	30.00	30.00	30.00	30.00

Si prevede di sagomare la sezione dell'impluvio ricettore in cui avviene lo scarico con una sezione trapezia avente base minore 1.00 m e scarpa 1:1.
In corrispondenza dello sbocco il fondo dell'impluvio sarà portato a quota 29,60 m s.l.m..
Al fine di consentire il deflusso delle acque scaricate, si raccorderà il fondo del canale, con una pendenza pari a 0.75%, con il fondo della sezione 15 più a valle.

ARMATURE OPERA DI SBOCCO

SCALA 1:20

Sezione A–A
Armature

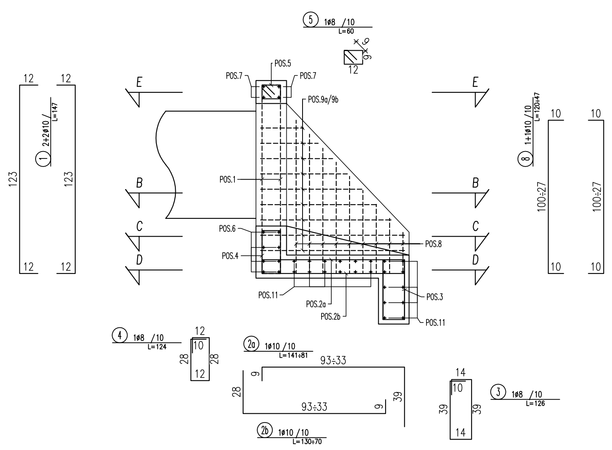

Sezione C–C
Armature

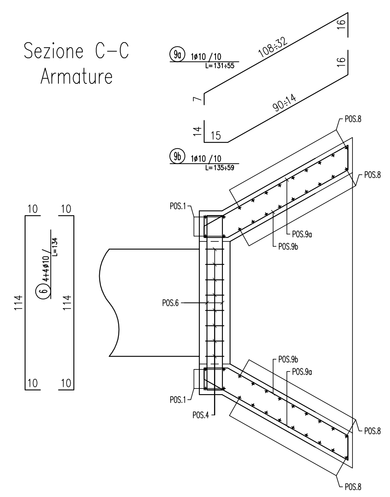

Sezione E–E
Armature

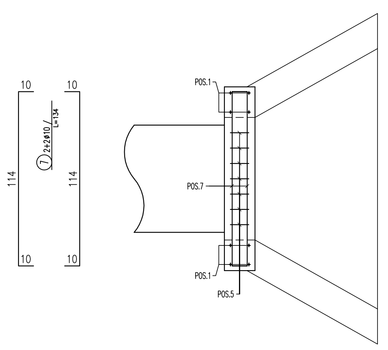

Sezione B–B
Armature

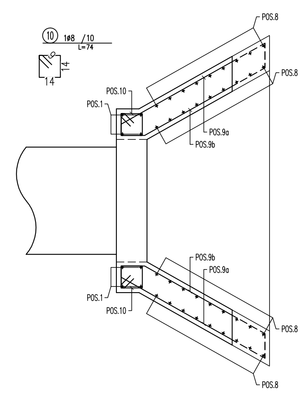

Sezione D–D
Armature

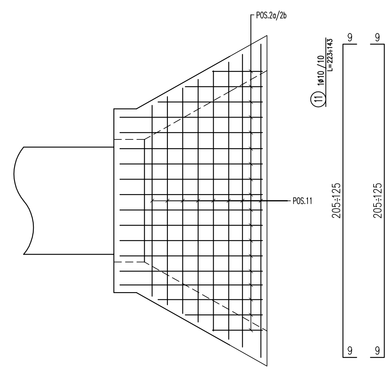

Provincia Regionale di Ragusa

Ammodernamento del tracciato stradale
S.P. n. 46 ISPICA – POZZALLO
I° STRALCIO FUNZIONALE

Responsabile Unico Procedimento
Dott. Ing. Salvatore Dipasquale

Dirigente Pianificazione del Territorio
Dott. Ing. Vincenzo Corallo

PROGETTO ESECUTIVO

OGGETTO:
- IDROLOGIA E IDRAULICA
- OPERE DI PRESIDIO IDRAULICO
- MANUFATTI DI TRATTAMENTO ACQUE DI PIATTAFORMA: PARTICOLARI COSTRUTTIVI OPERE DI SCARICO

ARCHIVIO: PR147
SCALA: VARIE
ELABORATO: 4.4.4

GRUPPO DI PROGETTAZIONE
A.T.I.
TECHNITAL S.p.A (Mandataria)
I.R. INGEGNERI RIUNITI STUDIO TECNICO ASSOCIATO
STUDIO IUDICE S.r.l. STUDIO IUDICE S.r.l

RESPONSABILE DELLE INTEGRAZIONI SPECIALISTICHE
Dott. Ing. M. Raccosta

RESPONSABILI DI PROGETTO
Dott. Ing. M. Raccosta
Dott. Ing. G. Failla
Dott. Ing. F. Iudice

REV.	DATA	DESCRIZIONE	REDATTO	CONTROLLATO	APPROVATO
2	SETTEMBRE 2014	EMISSIONE A SEGUITO ISTRUTTORIA ITALSOCOTEC del 15/07/2014	NOTARO	IUDICE A.	IUDICE F.
1	GIUGNO 2014	EMISSIONE A SEGUITO ISTRUTTORIA ITALSOCOTEC del 18/04/2014	NOTARO	A. IUDICE	F. IUDICE
0	MARZO 2014	PRIMA EMISSIONE	NOTARO	A. IUDICE	F. IUDICE